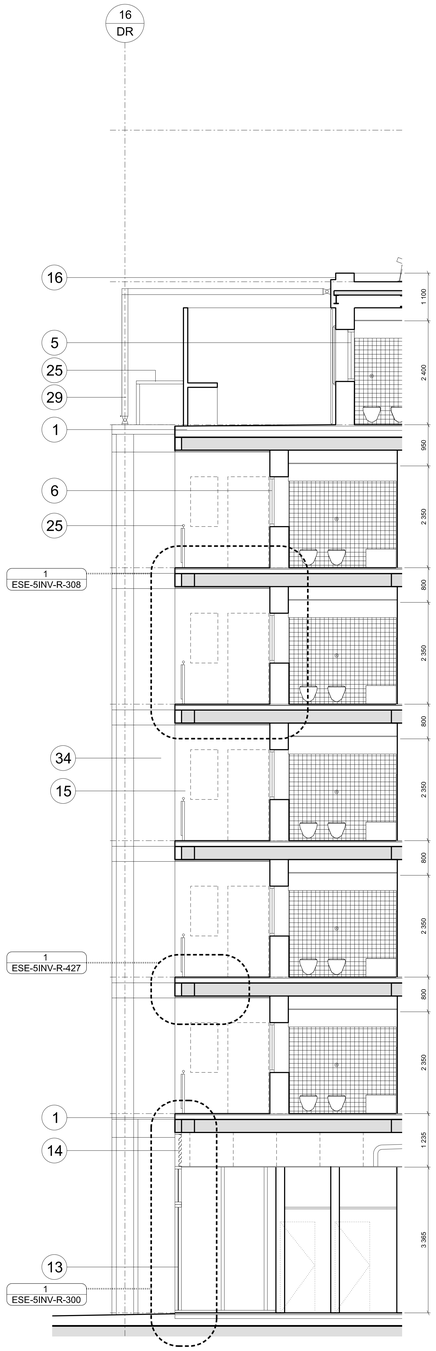

1 SEZIONE
DETTAGLIO SEZIONE R'R' 1:50

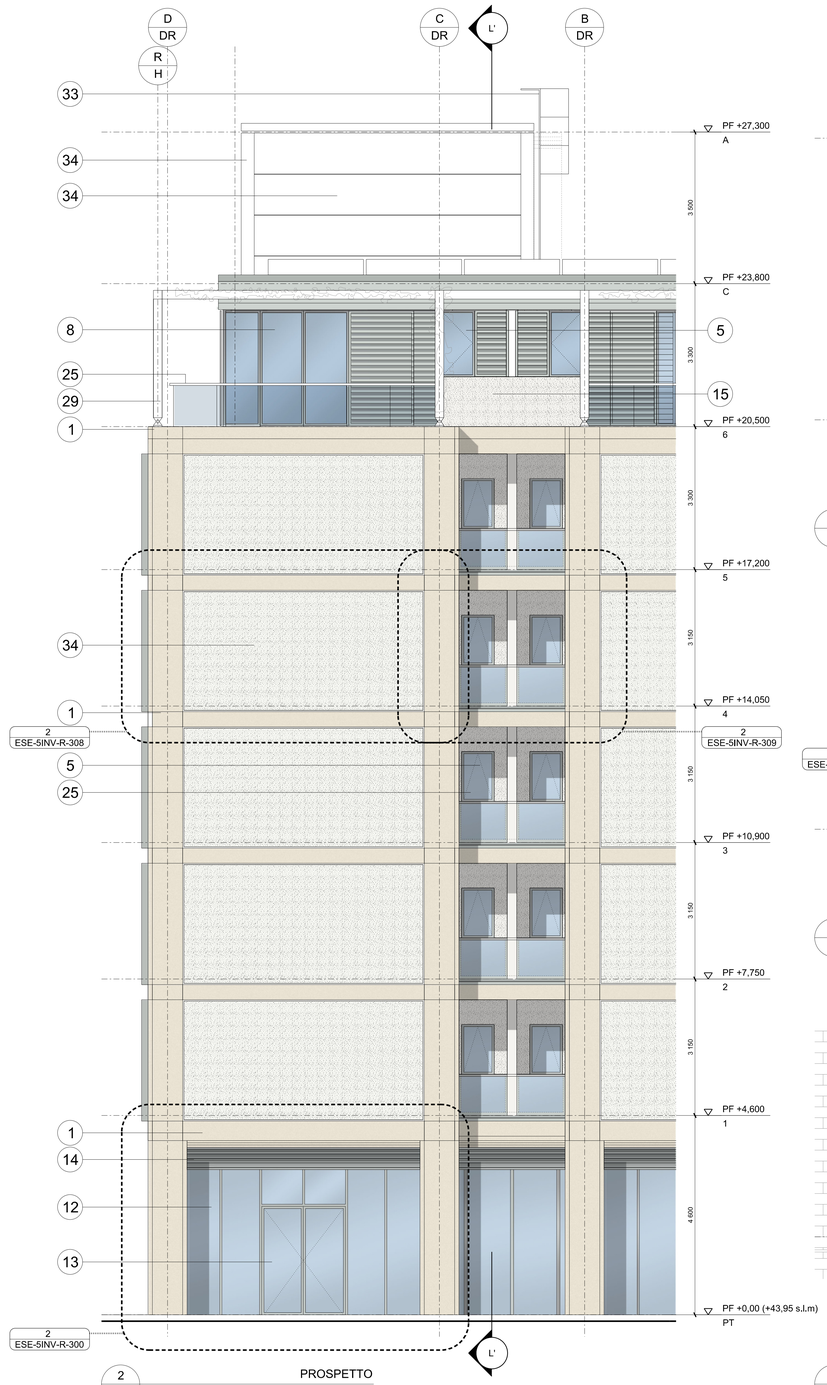

2 PROSPETTO
DETTAGLIO PROSPETTO FF 1:50

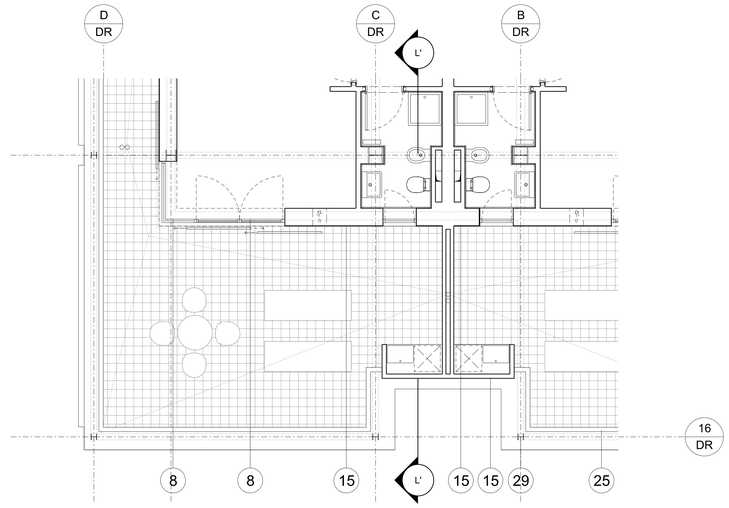

3 PIANTA
DETTAGLIO PIANO ATTICO 1:50

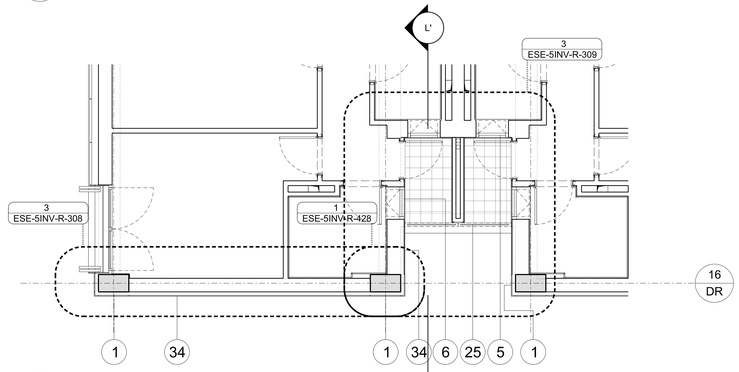

4 PIANTA
DETTAGLIO PIANO TIPICO 1:50

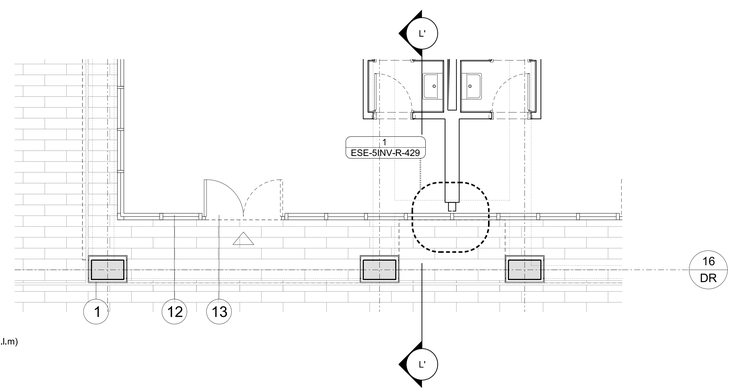

5 PIANTA
DETTAGLIO PIANO TERRA 1:50

35- Cemento armato facciavista

DESCRIZIONI MATERIALI (per codici Epu vedere dettagli facciata)

1- Pannello di finitura in cemento prefabbricato.

2- Pannello di facciata tipo 1 composto da: Cornice in alluminio anodizzato, 2 finestra con vetro camera a tutta altezza; parapetto in vetro laminato e corrimano in acciaio inox, parete ventilata in pannelli di terracotta, persiane a pacchetto in aluminio.

3- Pannello di facciata tipo 2 composto da: Cornice in alluminio anodizzato, finestra a tutta altezza con vetro camera per il balcone, finestra con vetro camera a tutta altezza, parapetto in vetro laminato traslucido e corrimano in acciaio inox, parete ventilata in pannelli di terracotta, persiane a paccheto in aluminio.

4- Panello di facciata tipo 3 composto da: Cornice di alluminio e parete ventilata in terracotta.

5- Finestra con vetro camera .

6- Finestra con vetro camera traslucido.

7- Finestra con vetro camera a tutt'altezza

8- Finestra tutt'altezza con vetro camera a tutt'altezza sull'angolo dell'attico con pannelli scorrevoli esterni in alluminio.

9- Pannello di facciata tipo4 composto da: Cornice in aluminio anodizzato, finestra con vetro camera, parete ventilata in terracota, tubolari in terracotta esterni per la schermatura solare.

10- Pannello di facciata tipo 5 composto da: Cornice in aluminio anodizzato, vetrata con vetro camera a tutt'altezza con finestre apribili e parapeto di protezione in acciaio inox.

11- Pannello di facciata tipo 6 composto da: Cornice in aluminio anodizzato, vetrata con vetro camera a tutt'altezza con finestre apribili e parapetto di protezione in aciaio inox, tubolari in terracota esterni per schermatura solare.

12- Vetrata a tutta altezza con dettaglio battiscopa alla base.

13- Porta con vetro camera.

14- Pannello in alluminio con lame d'aria ed insegna per le attivita commerciali.

15- Intonaco per esterni tinteggiato.

16- Porfilo in alluminio.

17- Vetrata in vetro laminato per il vano ascensore.

18- Pannelli di ventilazione in lame di alluminio.

19- Pannelli in alluminio per rivestimento vano ascensore.

20- Pannello di copertura per tubazioni gas in alluminio.

21- Vetrata con vetro camera vano scale.

22- Porte d'entrata con vetro camera.

23- Tettoia d'entrata sospesa in vetro laminato con struttura di supporto in aciaio inox.

24- Panelli in alluminio

25- Parapetto in vetro trasparente laminato con corrimano in acciaio inox.

26- Parapetto in vetro traslucedo laminato con corrimano in acciaio inox.

27- Corrimano di protezione in acciaio galvanizzato

28- Controventi in acciaio verniciato con connessioni puntuali.

29- Struttura di supporto per attico in acciaio verniciato a formare pergolato.

30- Canna fumaria in acciaio inox per le attivita commerciali.

31- Griglia in alluminio anodizzato su struttura secondaria di supporto in acciaio verniciato

32- Scala di emergenza in acciaio verniciato con parapetto in alluminio anodizzato e corrimano in acciaio inox.

33- Scala in acciaio galvanizato

34- Pannello di facciata tipo 7: cornice in alluminio anodizzato e rivestimento a cappotto intonacato

35- Cemento armato facciavista

· Gli elaborati grafici del progetto architettonico devono essere letti congiuntamente agli elaborati grafici ed alle relazioni specialistiche (strutture, impianti meccanici, impianti elettrici, sistemi di drenaggio, acustica).

· Gli elaborati grafici del progetto architettonico devono essere letti congiuntamente ai particolari costruttivi, agli abachi ed alle specifiche tecniche dei componenti.

· Nel caso in cui si dovessero riscontrare incongruenze e/o contraddizioni tra gli elaborati del progetto architettonico e gli elaborati specialistici, queste dovranno essere segnalate ai progettisi e coordinate prima di procedere alla messa in opera.

Data	Revisione	Descrizione
31.07.2009	-	Progetto Esecutivo
22.09.2009	A	Progetto Esecutivo (RC)
10.12.2009	B	Progetto Esecutivo (RV)

Non scalare direttamente dal disegno. L'autore di questa rappresentazione non si assume alcuna responsabilita' per ogni dimensione ottenuta direttamente dal disegno. Se non viene data la misura, e' compito del ricevente di accertarsi dall'autore o direttamente in cantiere. Tutte le misure e posizioni degli elementi strutturali e degli impianti devono essere verificati sui disegni specifici.

Il Copyright di questo disegno appartiene a Rogers Stirk Harbour + Partners. Il materiale di questo disegno non puo' essere riprodotto per sviluppare il progetto o per la realizzazione delle opere, a meno che Rogers Stirk Harbour + Partners lo conceda con autorizzazione scritta.

COMUNE DI SCANDICCI

SCANDICCI CENTRO Srl

Scandicci Centro

Project Financing "Nuovo Centro Civico e Stazione Tramvia Veloce Firenze S.M.N.- Scandicci

PROGETTO ESECUTIVO

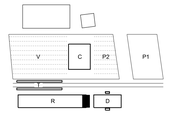

© copyright Rogers Stirk Harbour + Partners, tutti i diritti riservati 2009

PROGETTO ARCHITETTONICO

Progettista
Rogers Stirk Harbour + Partners
Thames Wharf Rainville Road London W6 9HA
tel: 020 7385 1235
fax: 020 7385 8409
email: J3485@rsh-p.com
www.rsh-p.com
Il rappresentante Arch. Ernesto Bartolini

Titolo **Edificio Residenziale**

Dettaglio facciata FF

Scala @ A0	Numero disegno	
1:50	**3485-ESE-5INV-R-2FF**	
Data	Data Revisione	Revisione
31.07.2009	10.12.2009	**B**